keep living

PRESSALIT® care

DUSCH- UND PFLEGELIEGEN

Die flexible Lösung

Dusch- und Pflegeliegen

Serie 3000 - 2000 - 1000

Pressalit Care bietet eine Auswahl hoch qualitativer Dusch- und Pflegeliegen, in fest montierter oder elektromotorisch höhenverstellbarer Ausführung. Sie bieten eine sichere Basis für die Pflege und das Umkleiden Erwachsener und Kinder in den vielfältigsten Einrichtungen, wie Schulen, Tagespflegen, Behinderten-WC-Anlagen, Krankenhäusern, bis hin zu privaten Haushalten.

- Die verarbeiteten Materialien der Dusch- und Pflegeliegen halten hohen Belastungen und den verschiedensten Reinigungs- und Desinfektionsmitteln stand.
- Das Design entspricht hohen ergonomischen und hygienischen Anforderungen und bietet gleichzeitig ein sicheres und entlastendes Arbeitsumfeld.
- Unsere Dusch- und Pflegeliegen haben zahlreiche Testverfahren durchlaufen und garantieren einen hohen Nutzen der täglichen Pflege über viele Jahre.

Der Respekt für Menschen und ihr Recht auf ein gutes Leben unabhängig von ihrer Mobilitätsbeeinträchtigung sind die Eckpfeiler der Philosophie von Pressalit Care, die sich in zwei Worten zusammenfassen lässt:

keep living

Inhalt

Dusch- und Pflegeliege Serie 3000 ..... Seite 4

Dusch- und Pflegeliege Serie 2000 ..... Seite 6

Dusch- und Pflegeliege Serie 1000 ..... Seite 8

Maßzeichnungen ..... Seite 10

Montage und Zubehör ..... Seite 11

Dusch- und Pflegeliege 3000

Die Dusch- und Pflegeliege der Serie 3000 bietet ein Maximum an Sicherheit und Komfort.

Die Liegefläche besteht aus einem PUR-Schaum die für ein angenehmes Körpergefühl sorgt, die weiteren Komponenten sind aus Aluminium gefertigt. Dieses garantiert eine enorme Haltbarkeit für den täglichen Einsatz.

Die durchdachte Flexibilität und Ergonomie der Liege wird allen Ansprüchen an Sicherheit und Komfort seitens Helfern und Nutzern gerecht.

Beidseitig aufstellbare Kopfstützen bei der 1800 mm Pflegeliege ermöglichen einen individuellen Einsatz. Die leicht gerundete Auflagefläche bietet enormen Liegekomfort und unterstützt das Sicherheitsempfinden.

Durch das integrierte Auffangbecken wird das Wasser über einen Ablaufschlauch in einen Boden- oder Wandablauf abgeführt.

Das optionale Seitengitter lässt sich einfach hoch- und herunterklappen.

Durch den integrierten Gasdruckzylinder lässt sich die Pflegeliege kinderleicht an die Wand klappen. Das schafft Platz und erhöht den Wirkungskreis im Bad, wenn die Liege nicht in Gebrauch ist.

iF product design award 2008

Winner
The Danish Design Prize 2007

Materialien: Aluminium, weicher PUR-Schaum mit Holzkern, Kunststoff, lackierter Stahl.
Max. Belastbarkeit: 200 kg
Farbe: 021 Bleigrau

Maße
Montage
Zubehör
S. 10-11

Dusch- und Pflegeliege - höhenverstellbar

R8518	1800 mm, 700 mm höhenverstellbar, Elektromotor
R8513	1300 mm, 700 mm höhenverstellbar, Elektromotor
R8538	1800 mm, 700 mm höhenverstellbar, Elektromotor, Seitengitter
R8533	1300 mm, 700 mm höhenverstellbar, Elektromotor, Seitengitter

Bei Montage in der empfohlenen Höhe kann die Liege zwischen 300 und 1000 mm in der Höhe verstellt werden - gemessen vom Boden bis zur Oberkante der Liege.

Wenn das Seitengitter vormontiert werden soll, geben Sie bei der Bestellung bitte die richtige Artikelnummer an.

Inkl. kabelgebundener Fernbedienung und flexiblem Ablaufschlauch, 1500 mm.

Dusch- und Pflegeliege - Festmontage

R8508	1800 mm
R8503	1300 mm
R8528	1800 mm, Seitengitter
R8523	1300 mm, Seitengitter

Bei Montage in der empfohlenen Höhe ist die Höhe der Liege 865 mm - gemessen vom Boden bis zur Oberkante der Liege.

Wenn das Seitengitter vormontiert werden soll, geben Sie bei der Bestellung bitte die richtige Artikelnummer an.

Inkl. flexiblem Ablaufschlauch, 1500 mm.

Seitengitter

R8511	Länge 1636 mm, für Dusch- und Pflegeliege Modell R8508 und R8518
R8510	Länge 1200 mm, für Dusch- und Pflegeliege Modell R8503 und R8513

Erhöht die Sicherheit des Benutzers.
Das Seitengitter lässt sich leicht hoch- und herunterklappen.

Dusch- und Pflegeliege 2000

Die Dusch- und Pflegeliege der Serie 2000 zeichnet sich durch eine sehr tiefe Verstellung bis Bodennähe aus, die dem Nutzer das Umsetzen erleichtert. Die Oberfläche der Pflegeliege besteht aus einer Netzbespannung für ein angenehmes Körpergefühl.

Die flexible Höhenanpassung der Liege bietet Nutzern und Helfern den Vorteil, Ihren täglichen Aufgaben bequem und komfortabel nachzukommen.

Kabelgebundene Fernbedienung: Die elektromotorische Höhenverstellung wird über die Fernbedienung gesteuert.

Durch das integrierte Auffangbecken wird das Wasser über einen Ablaufschlauch in einen Boden- oder Wandablauf abgeführt.

Die Duschpflegeliege kann an die Wand geklappt werden, sodass sie nur wenig Platz einnimmt, wenn sie nicht gebraucht wird.

Die Oberfläche vom Netzgewebe kann einfach gereinigt werden. Durch die Befestigung mit einem Reißverschluss kann diese abgenommen und separat gewaschen werden.

Materialien: Lackierter Stahl, Leinwand
Max. Belastbarkeit: 175 kg
Farbe: 000 Weiß

Maße
Montage
Zubehör
S. 10-11

Dusch- und Pflegeliege - höhenverstellbar

R8468	1800 mm, 700 mm höhenverstellbar, Elektromotor
R8478	1800 mm, 700 mm höhenverstellbar, Elektromotor, Seitengitter

Bei Montage in der empfohlenen Höhe kann die Liege zwischen 300 und 1000 mm in der Höhe verstellt werden - gemessen vom Boden bis zur Oberkante der Liege.

Wenn das Seitengitter vormontiert werden soll, geben Sie bei der Bestellung bitte die richtige Artikelnummer an.

Inkl. kabelgebundener Fernbedienung und flexiblem Ablaufschlauch, 1500 mm.

Seitengitter

RB2290	Länge 1600 mm, für Dusch- und Pflegeliege Modell R8468.

Erhöht die Sicherheit des Benutzers.
Das Seitengitter lässt sich leicht hoch- und herunterklappen.

Dusch- und Pflegeliege 1000

Die Serie 1000 ist eine Reihe von Qualitäts-Pflegeliegen mit einer PVC-Segeltuchbespannung für den vielfältigen Einsatz im öffentlichen und privaten Bereich.

Die ergonomisch richtige Höhe lässt sich einfach einstellen, um dem Nutzer Sicherheit beim Duschen oder Umkleiden zu geben, und reduziert gleichzeitig die körperlichen Belastungen des Helfers.

Die Duschpflegeliege kann an die Wand geklappt werden, sodass sie nur wenig Platz einnimmt, wenn sie nicht gebraucht wird.

Kabelgebundene Fernbedienung: Die elektromotorische Höhenverstellung wird über die Fernbedienung gesteuert.

Der optionale Spritzschutzvorhang schützt den Helfer vor Spritzwasser.

R8420	1400 mm
R8421	1800 mm

Materialien: Lackierter Stahl, PVC-beschichtete Segeltuchbespannung (phthalatfrei)
Max. Belastbarkeit: 150 kg
Farbe: 000 Weiß

Maße
Montage
Zubehör
S. 10-11

Dusch- und Pflegeliege - höhenverstellbar

R8400	1400 mm, 400 mm höhenverstellbar, Elektromotor
R8401	1800 mm, 400 mm höhenverstellbar, Elektromotor
R8402	1400 mm, 400 mm höhenverstellbar, Elektromotor, Seitengitter
R8403	1800 mm, 400 mm höhenverstellbar, Elektromotor, Seitengitter

Bei Montage in der empfohlenen Höhe kann die Liege zwischen 500 und 900 mm in der Höhe verstellt werden - gemessen vom Boden bis zur Oberkante der Liege.

Wenn das Seitengitter vormontiert werden soll, geben Sie bei der Bestellung bitte die richtige Artikelnummer an.

Inkl. kabelgebundener Fernbedienung.

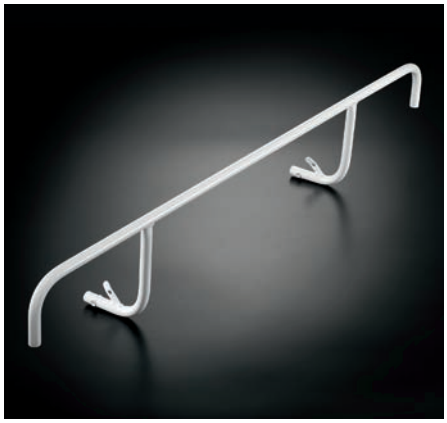

Seitengitter

R8410	Länge 1400 mm, für Dusch- und Pflegeliegen Modell: R8400, R8401,R8404 und R8405.

Erhöht die Sicherheit des Benutzers.

Maßzeichnungen

Dusch- und Pflegeliege 3000

▼ **R8518**
R8513
R8538
R8533

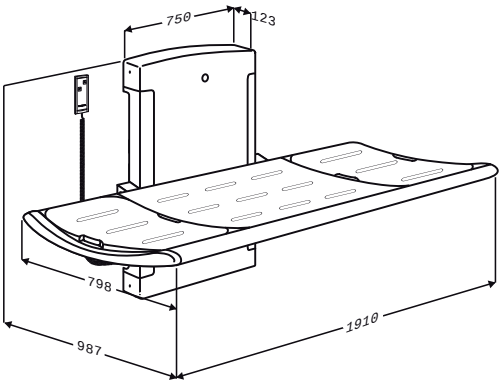

R8508
R8503
R8528
▼ **R8523**

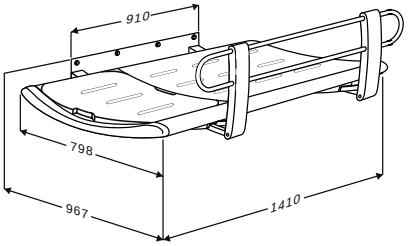

R8510

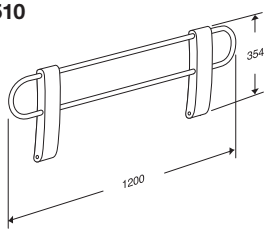

R8511

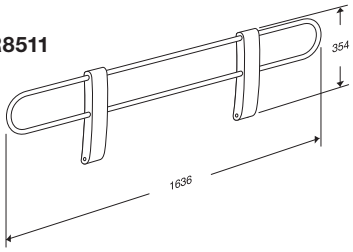

Dusch- und Pflegeliege 2000

▼ **R8468**
R8478

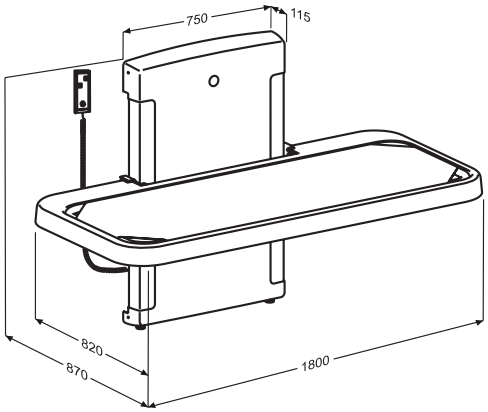

RB2290

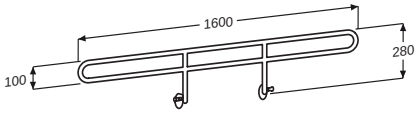

Dusch- und Pflegeliege 1000

▼ **R8400**
R8402

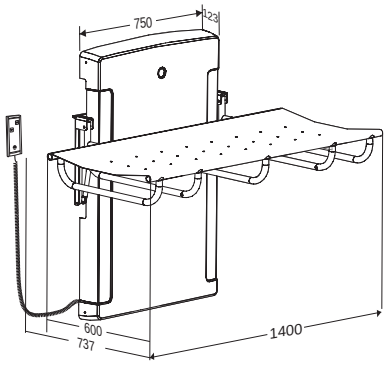

R8401
▼ **R8403**

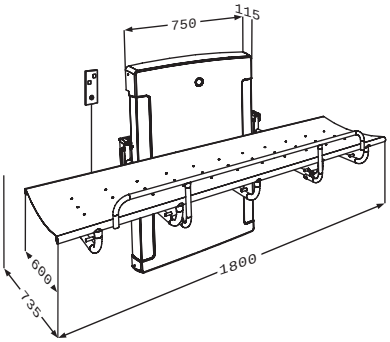

R8410

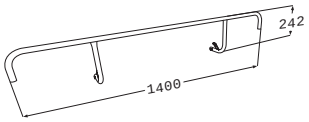

Montageanleitungen finden Sie unter www.pressalit.com

Montage und Zubehör

Montage

Montageschrauben für massive Wände sind im Lieferumfang enthalten.

R8400
R8401
R8402
R8403
R8468
R8478
R8513
R8518
R8533
R8538

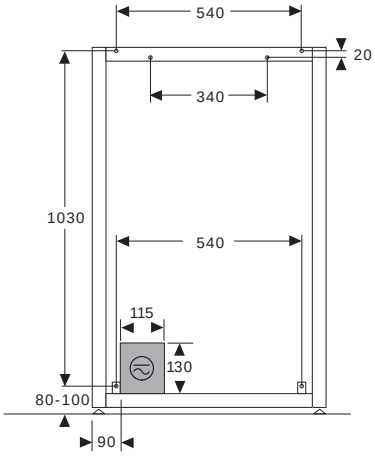

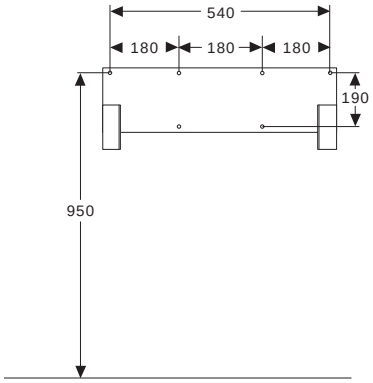

R8503
R8508
R8523
R8528

Zubehör

RT610 / RT611

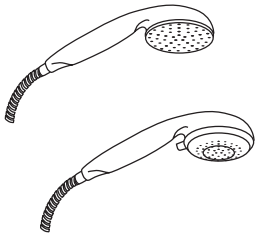

Handbrause
RT610: 1 Strahlart
RT611: 3 Strahlarten
(Standard, Soft, Massage)

RT640 / RT641

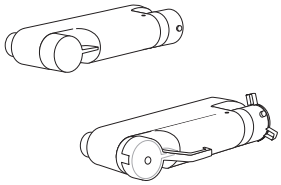

Brausearmatur
RT640: Thermostat-Brausearmatur
RT641: Thermostat-Brausearmatur mit extra langen Griffen

RT101 / RT102 / RT103

Haltegriffe
RT101: 450 mm
RT102: 600 mm
RT103: 800 mm
In weiß, antrazitgrau, rot und dunkelblau verfügbar.

RT600

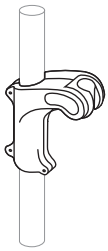

Brausekopfhalter
Für senkrechten Griff.
In weiß, antrazitgrau, rot und dunkelblau verfügbar.

R8420 / R8421

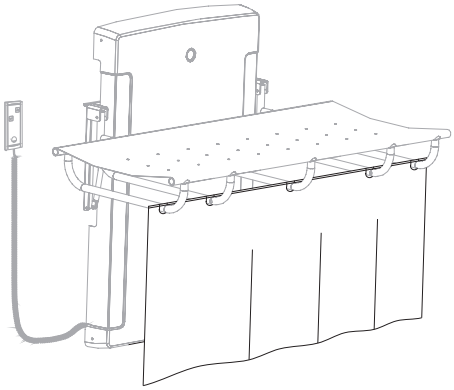

Duschforhang
R8420: Für Dusch- und Plegeliege R8400 und R8402
R8421: Für Dusch- und Plegeliege R8401 und R8403

Montageanleitungen finden Sie unter www.pressalit.com

PRESSALIT®
care

Mobilitätsbeeinträchtigungen müssen einen Menschen nicht in seinem Spielraum einschränken. Seit über 35 Jahren hat Pressalit Care sich bei der Entwicklung von flexiblen Lösungen für Küche und Badezimmer für Menschen mit Mobilitätsbeeinträchtigungen von der keep living-Philosophie leiten lassen.

Pressalit Care ist mit seinen forschungsbasierten Kenntnissen führend im Bereich Speziallösungen für Küche und Badezimmer und berät gegenwärtig Kunden auf der ganzen Welt.

Der grundlegende Respekt für jeden einzelnen Menschen und seine Möglichkeiten spiegelt sich auch in der Beziehung des Unternehmens zu der Gesellschaft und seiner Umgebung wieder. Bei Pressalit ist die Corporate Social Responsibility (CSR) tief in der Strategie und den Werten verankert, und sie ist ein wichtiger Bezugspunkt für alle Teile der Organisation.

Der Hauptsitz von Pressalit Care befindet sich in Dänemark.

www.pressalit.com

Scannen um auf die Website zu gelangen

Pressalit A/S
Pressalitvej 1
8680 Ry
Denmark
Tel.: +45 8788 8788
Fax: +45 8788 8789
E-mail: pressalit@pressalit.com

Pressalit GmbH
Ramskamp 71-75
D-25337 Elmshorn
Deutschland
Tel.: 04121-26269-0
Fax: 04121-26269-69
e-mail: de@pressalit.com

CB2302 11.15

THE GLOBAL COMPACT
WE SUPPORT

3 PRESSALIT® YEAR GUARANTEE

LLOYD'S REGISTER · LRQA
ISO 9001 · ISO 14001